平成23年度県総合選手権大会

平成２４年３月３日　寒川総合体育館

混合ダブルス

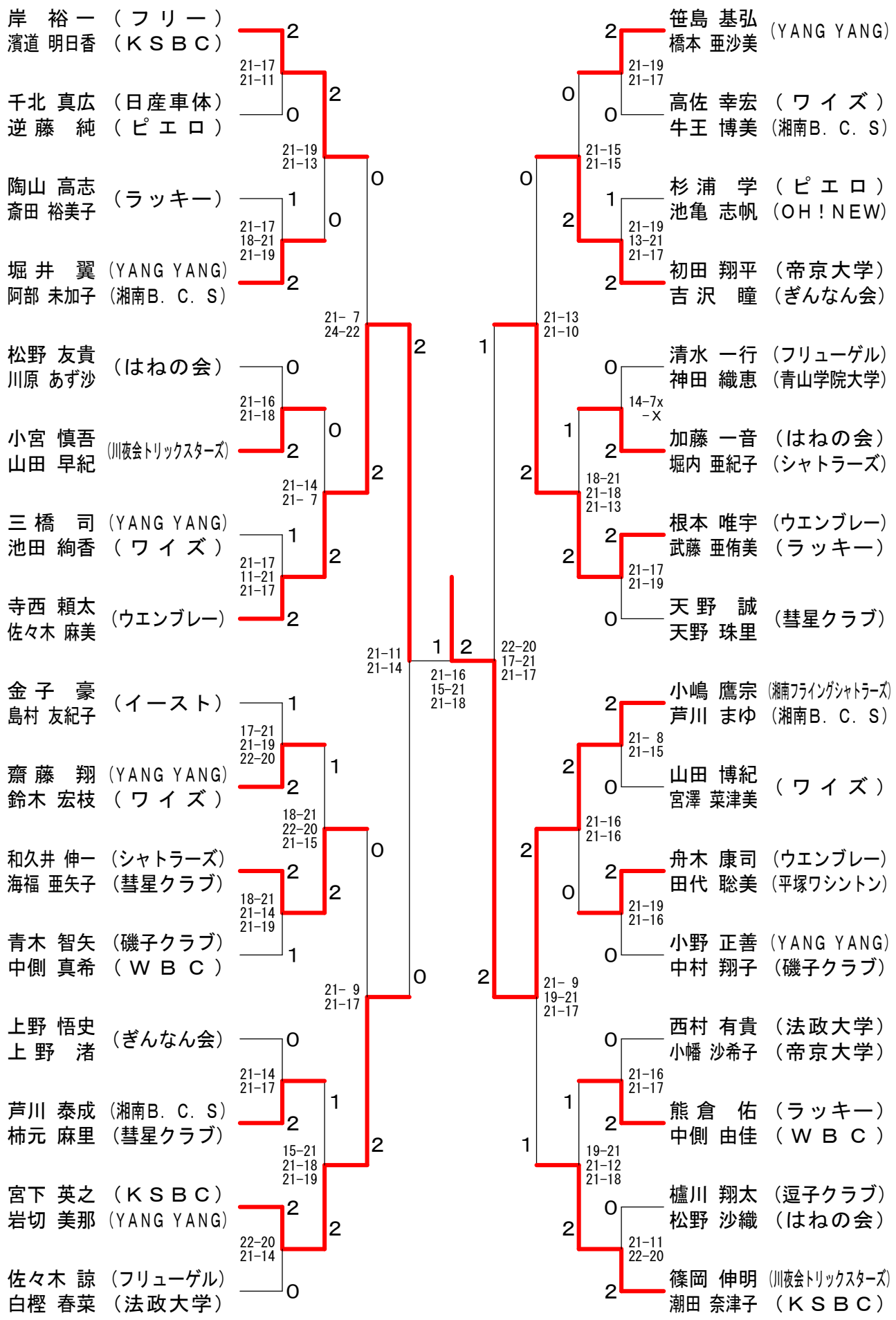

平成23年度県総合選手権大会

平成２４年３月１１日　大和スポーツセンター

男子ダブルス

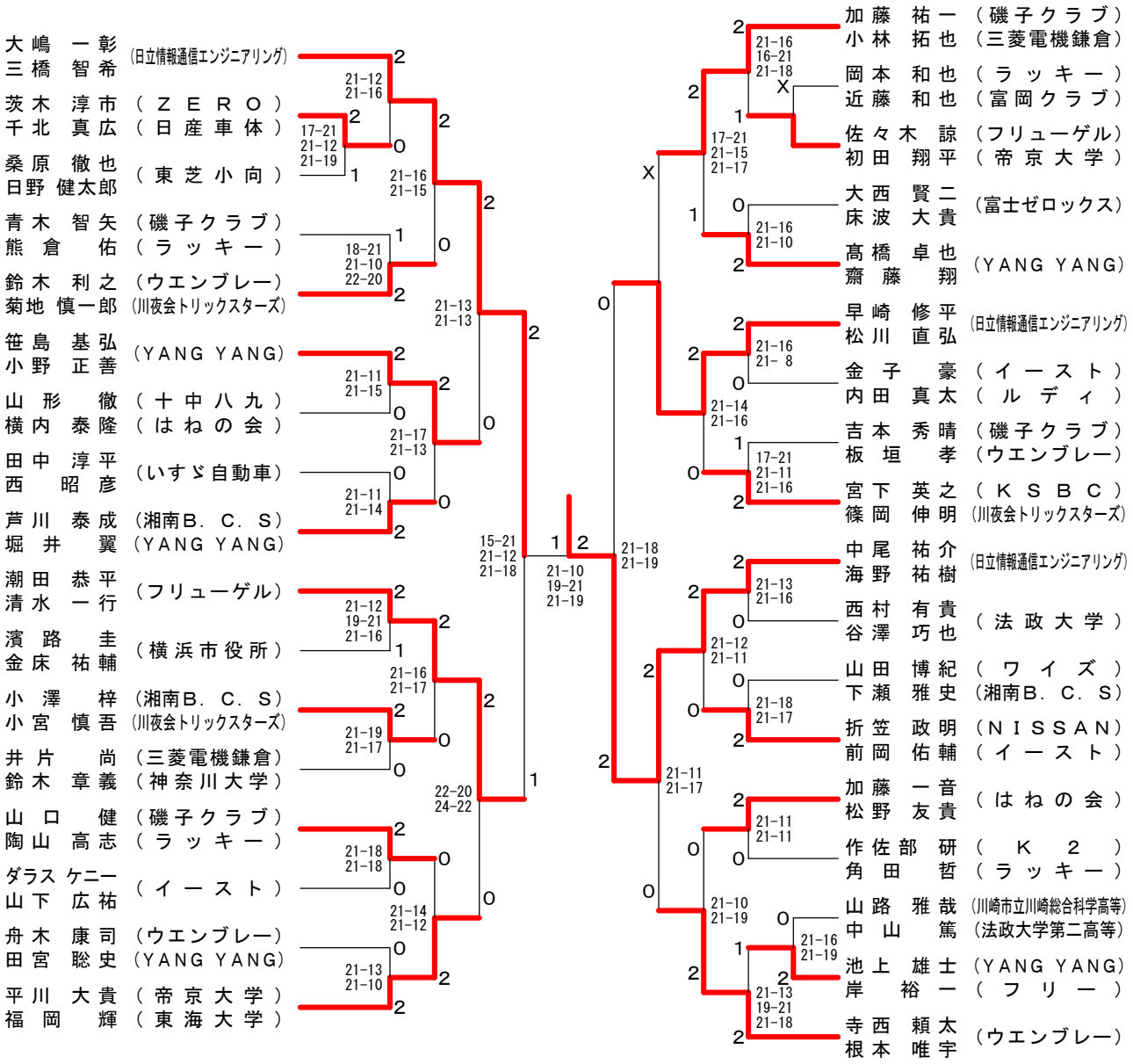

女子ダブルス

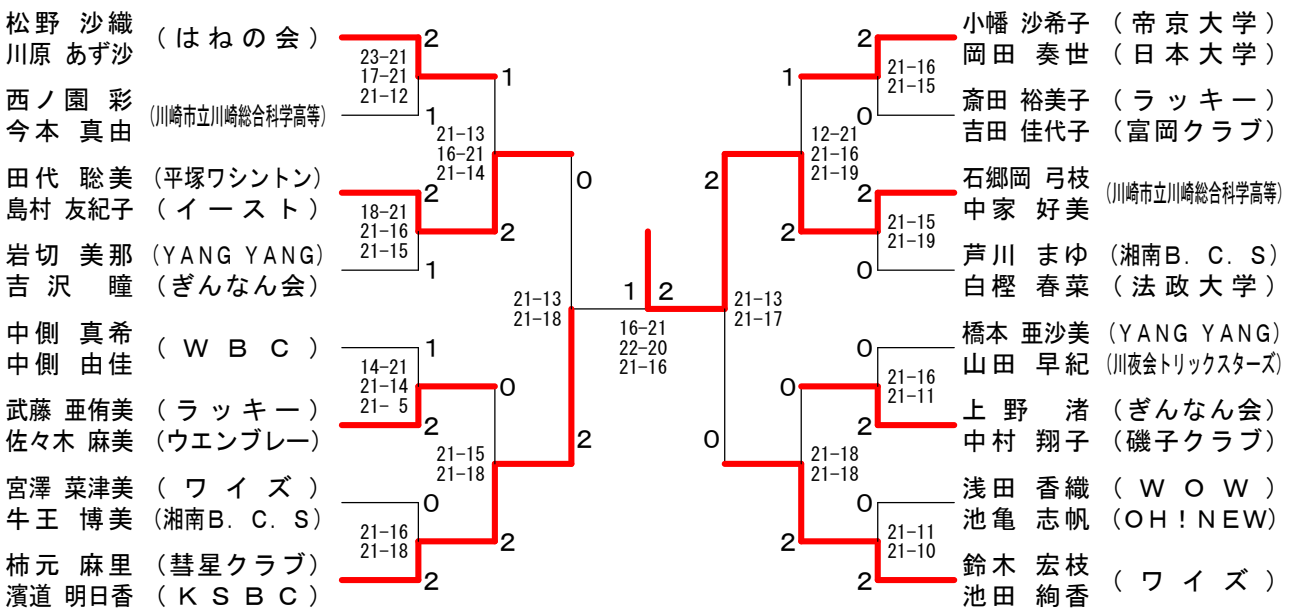

平成23年度県総合選手権大会

平成２４年３月１７日　伊勢原市体育館

男子シングルス

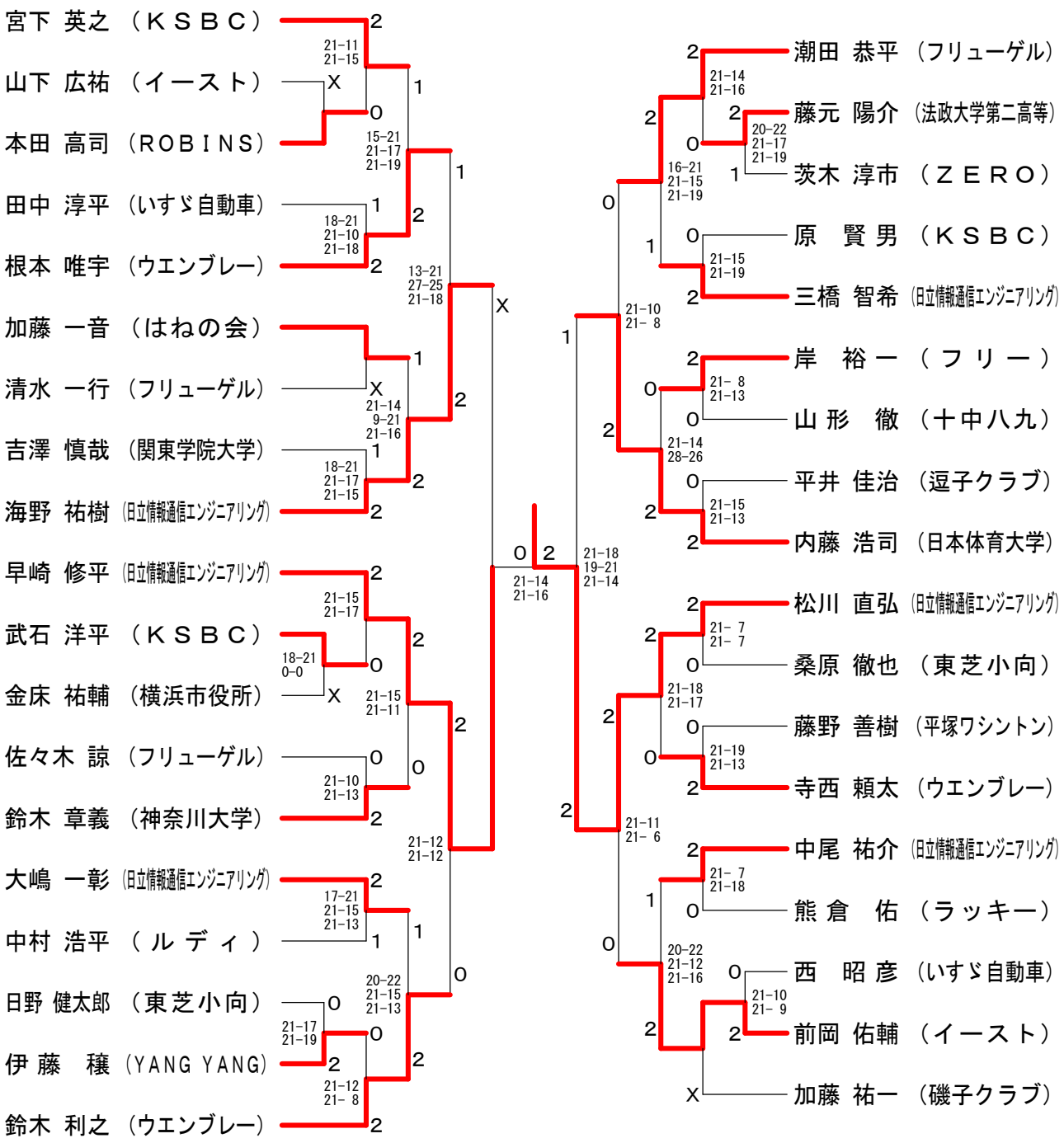
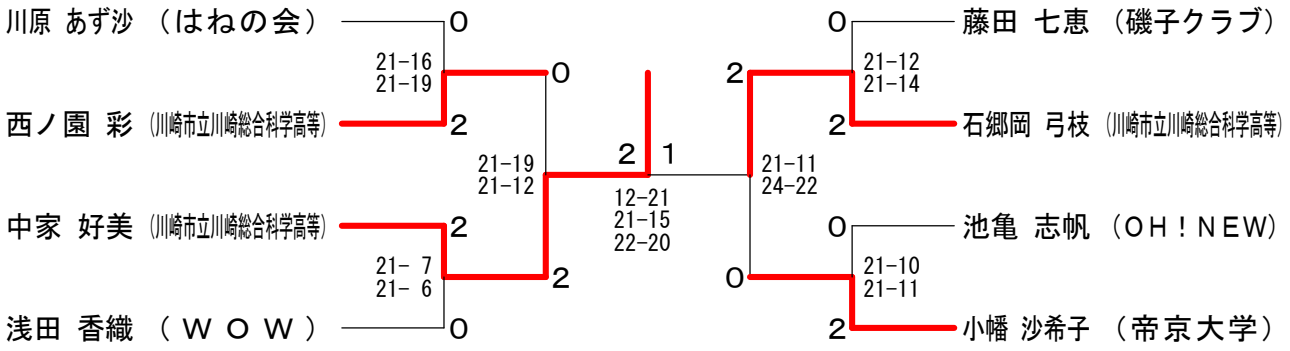
女子シングルス