日本スポーツマスターズ2013予選

平成２５年６月２日　寒川総合体育館

４０歳以上男子ダブルス

加藤　順一（ＫＳＢＣ）
松川　悟史（ルディバドミントンクラブ）
吉井　貴（オールドラック）
瀬戸　健一（三春台クラブ）

2
21-10
21-12
0

４０歳以上男子決定戦

加藤　順一（ＫＳＢＣ）
松川　悟史（ルディバドミントンクラブ）
山崎　健二（洋光台バドミントンクラブ）
安在　和弘（シャトルフレンズ）

2
21- 9
21- 9
0

４５歳以上決定戦で５０代が勝った場合はＭＤ４５の敗者ではなく勝者が対戦します

４５歳以上男子ダブルス

土田　秀紀（ルディ）
若松　淳一（ぎんなん会）
山崎　健二（洋光台バドミントンクラブ）
安在　和弘（シャトルフレンズ）

2
21- 8
21-18
0

４５歳以上男子決定戦

土田　秀紀（ルディ）
若松　淳一（ぎんなん会）
斉藤　秀樹（ダルマン）
石橋　満（富士ゼロックス）

2
11- 6x
-x
0

50歳以上男子ダブルス Aブロック	根本 柄本	奥村 只野	柿沼 松田	勝敗	順位
根本 道夫 柄本 孝（横浜市役所）		○ 21-13 21-19	× 9-21 13-21	M 1-1 G 2-2 P 64-74	2
奥村 明弘 只野 詳二（ソニー厚木）	× 13-21 19-21		× 13-21 17-21	M 0-2 G 0-4 P 62-84	3
柿沼 隆馬（逗子バドミントンクラブ） 松田 寿（ヨコハマドンキーズ）	○ 21- 9 21-13	○ 21-13 21-17		M 2-0 G 4-0 P 84-52	1

50歳以上男子ダブルス Bブロック	清水 横浜	斉藤 石橋	瀬戸 安藤	勝敗	順位
清水 英二（愛川町） 横浜 宏樹（海老名市）		× 11-21 17-21	○ 21-14 13-21 21- 7	M 1-1 G 2-3 P 83-84	2
斉藤 秀樹（ダルマン） 石橋 満（富士ゼロックス）	○ 21-11 21-17		○ 21-17 21-11	M 2-0 G 4-0 P 84-56	1
瀬戸 政明 安藤 和実（富士フイルム）	× 14-21 21-13 7-21	× 17-21 11-21		M 0-2 G 1-4 P 70-97	3

５０歳以上男子ダブルス 決勝トーナメント

柿沼 隆馬（逗子バドミントンクラブ）
松田 寿（ヨコハマドンキーズ）
清水 英二（愛川町）
横浜 宏樹（海老名市）

2
21-12
21-14
0

2 0
21-14
21- 9

1
8-21
24-22
21-16
2

根本 道夫
柄本 孝（横浜市役所）
斉藤 秀樹（ダルマン）
石橋 満（富士ゼロックス）

日本スポーツマスターズ2013予選

平成２５年６月２日　寒川総合体育館

４０歳以上女子ダブルス	吉田 鵜川	細谷 岸	植森 小林	稲葉 高科	勝 敗	順位
吉田 清美（ユーバー） 鵜川 由衣（ファミリー）		○ 16-21 21-12 21-12	○ 21-18 21-18	× 14-21 14-21	M 2-1 G 4-3 P 128-123	2
細谷 美佐子（上府中ＢＣ） 岸 紀 代（水ようクラブ）	× 21-16 12-21 12-21		× 17-21 17-21	× 7-21 10-21	M 0-3 G 1-6 P 96-142	4
植森 理恵 小林 恵美 （フリー）	× 18-21 18-21	○ 21-17 21-17		× 10-21 9-21	M 1-2 G 2-4 P 97-118	3
稲葉 明希 高科 庸子 （レインボー）	○ 21-14 21-14	○ 21- 7 21-10	○ 21-10 21- 9		M 3-0 G 6-0 P 126-64	1

４５歳以上女子ダブルス

福島　芳美（ＷＯＷ）
野上　宏子（保土ヶ谷エレガンス）
山田　純子（Ｆ．Ｍ．Ｃ）
中井　久美子（はね・はね）

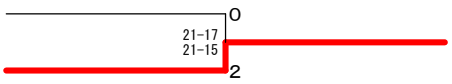

４５歳以上女子決定戦

山田　純子（Ｆ．Ｍ．Ｃ）
中井　久美子（はね・はね）
高橋　玲子（ＦＭＣ）
津田　純子（レインボー）

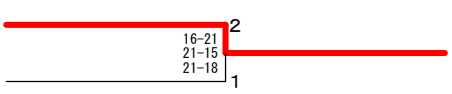

５０歳以上女子ダブルス Ａブロック	柴田 佐藤	井戸 森	成宗 古川	粟野 小野	勝 敗	順位
柴田 和子（みどり会） 佐藤 智恵子（メークイン）		○ 21-12 21-16	○ 21-11 21-14	○ 21- 9 21-10	M 3-0 G 6-0 P 126-72	1
井戸 洋子 森 裕子 （Ｌ．Ａ．Ｐ）	× 12-21 16-21		○ 21-10 21-18	○ 21-16 22-20	M 2-1 G 4-2 P 113-106	2
成宗 直江 古川 尚美 （はね・はね）	× 11-21 14-21	× 10-21 18-21		× 22-20 16-21 19-21	M 0-3 G 1-6 P 110-146	4
粟野 千津子 小野 和子 （ユーバークラブ）	× 9-21 10-21	× 16-21 20-22	○ 20-22 21-16 21-19		M 1-2 G 2-5 P 117-142	3

５０歳以上女子ダブルス Ｂブロック	川野 幾田	臼井 田中	高橋 津田	勝 敗	順位
川野 祐子（メークイン） 幾田 ひとみ（モアーズ）		○ 10-21 23-21 21-11	× 14-21 11-21	M 1-1 G 2-3 P 79-95	2
臼井 美晴（逗子クラブ） 田中 早苗（はまなん）	× 21-10 21-23 11-21		× 14-21 12-21	M 0-2 G 1-4 P 79-96	3
高橋 玲子（ＦＭＣ） 津田 純子（レインボー）	○ 21-14 21-11	○ 21-14 21-12		M 2-0 G 4-0 P 84-51	1

５０歳以上女子ダブルス Ｃブロック	野村 山下	鈴木 菅野	長澤 梅澤	勝 敗	順位
野村 和代 山下 祥子 （はまなん）		○ 21-13 8-21 21-19	○ 21- 8 18-21 21-11	M 2-0 G 4-2 P 110-93	1
鈴木 久恵（ＭＩＤＯＲＩ） 菅野 光江（潮崎会）	× 13-21 21- 8 19-21		× 4-21 13-21	M 0-2 G 1-4 P 70-92	3
長澤 崇子 梅澤 常子 （コスモス）	× 8-21 21-18 11-21	○ 21- 4 21-13		M 1-1 G 3-2 P 82-77	2
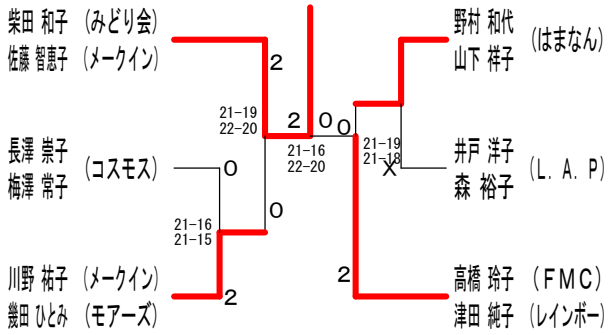
５０歳以上女子ダブルス 決勝トーナメント