平成２５年度第２回会長杯バドミントン(A)大会

平成２５年１１月９日　寒川総合体育館

混合ダブルス Aブロック	加藤 堀内	大野 菊池	小宮 関	勝敗	順位
加藤 一音（はねの会） 堀内 亜紀子（湘南フライングシャトラーズ）		○ 21-16 21-15	○ 13-21 21-18 21-17	M 2-0 G 4-1 P 97-87	1
大野 露（スマッシュクラブ） 菊池 涼香（神奈川大学）	× 16-21 15-21		○ 13-21 24-22 21-19	M 1-1 G 2-3 P 89-104	2
小宮 慎吾（川夜会トリックスターズ） 関 真純（ぎんなん会）	× 21-13 18-21 17-21	× 21-13 22-24 19-21		M 0-2 G 2-4 P 118-113	3

混合ダブルス Bブロック	阿部 中側	千北 千北	生井 高橋	勝敗	順位
阿部 巧（ラッキー） 中側 由佳（ＷＢＣ）		○ 22-20 21-13	× 16-21 21-16 18-21	M 1-1 G 3-2 P 98-91	1
千北 真広 千北 純（ピエロ）	× 20-22 13-21		○ 19-21 21-18 21-13	M 1-1 G 2-3 P 94-95	3
生井 佑介 高橋 春菜（イースト）	○ 21-16 16-21 21-18	× 21-19 18-21 13-21		M 1-1 G 3-3 P 110-116	2

混合ダブルス Cブロック	高橋 岩切	山田 宮澤	長谷川 水野	勝敗	順位
高橋 卓也 岩切 美那（YANG YANG）		○ 21-16 21-19	○ 21-16 21- 9	M 2-0 G 4-0 P 84-60	1
山田 博紀 宮澤 菜津美（ワイズ）	× 16-21 19-21		○ 15-21 21- 6 21-19	M 1-1 G 2-3 P 92-88	2
長谷川 悠滋（いすゞ自動車） 水野 みなみ（ヤングマスターズ）	× 16-21 9-21	× 21-15 6-21 19-21		M 0-2 G 1-4 P 71-99	3

混合ダブルス Dブロック	服部 藤田	三橋 喚山	林 中家	勝敗	順位
服部 峻（富岡クラブ） 藤田 七恵（磯子クラブ）		× 12-21 21-13 19-21	× 8-21 11-21	M 0-2 G 1-4 P 71-97	3
三橋 司（YANG YANG） 喚山 莉絵（上菅田新井BC）	○ 21-12 13-21 21-19		× 21-18 18-21 13-21	M 1-1 G 3-3 P 107-112	2
林 純司 中家 好美（ハローダックスポーツ）	○ 21- 8 21-11	○ 18-21 21-18 21-13		M 2-0 G 4-1 P 102-71	1

混合ダブルス Eブロック	堀井 上野	畑中 渋谷	中西 松田	勝敗	順位
堀井 翼（湘南ＢＣＳ） 上野 渚（ぎんなん会）		○ 21-14 21- 8	× 23-25 21-19 15-21	M 1-1 G 3-2 P 101-87	2
畑中 健佑（ＯＨ！ＮＥＷ） 渋谷 はるか（湘南フライングシャトラーズ）	× 14-21 8-21		× 15-21 13-21	M 0-2 G 0-4 P 50-84	3
中西 健斗 松田 菖奈（東海大学）	○ 25-23 19-21 21-15	○ 21-15 21-13		M 2-0 G 4-1 P 107-87	1

混合ダブルス Fブロック	高佐 牛王	上野 光岡	熊倉 武藤	勝敗	順位
高佐 幸宏（ワイズ） 牛王 博美（湘南B. C. S）		○ 18-21 21-15 21-16	○ 21-13 20-22 21-17	M 2-0 G 4-2 P 122-104	1
上野 悟史（ぎんなん会） 光岡 由佳（富岡クラブ）	× 21-18 15-21 16-21		○ 21-16 21-17	M 1-1 G 3-2 P 94-93	2
熊倉 佑 武藤 亜侑美（ラッキー）	× 13-21 22-20 17-21	× 16-21 17-21		M 0-2 G 1-4 P 85-104	3

混合ダブルス Gブロック	笹島 橋本	松浦 小宮	藍原 倉本	勝敗	順位
笹島 基弘 橋本 亜沙美（YANG YANG）		○ 21-14 21- 7	○ 21-17 19-21 21- 6	M 2-0 G 4-1 P 103-65	1
松浦 信明 小宮 七美（川夜会トリックスターズ）	× 14-21 7-21		× 21-18 15-21 16-21	M 0-2 G 1-4 P 73-102	3
藍原 憲弘（ピエロ） 倉本 実歩（専修大学）	× 17-21 21-19 6-21	○ 18-21 21-15 21-16		M 1-1 G 3-3 P 104-113	2

混合ダブルス Hブロック	根本 中森	小野 中島	中村 川原	西村 小幡	勝敗	順位
根本 唯宇（ＷＢＣ） 中森 理紗（川夜会）		○ 21-17 21-15	○ 21-14 21-13	○ 21-15 18-21 21-16	M 3-0 G 6-1 P 144-111	1
小野 正善（YANG YANG） 中島 香（ＴＢＣ）	× 17-21 15-21		○ 21-18 21-15	× 21-19 19-21 16-21	M 1-2 G 3-4 P 130-136	3
中村 孝弘 川原 あず沙（はねの会）	× 14-21 13-21	× 18-21 15-21		× 16-21 21-18 15-21	M 0-3 G 1-6 P 112-144	4
西村 有貴（法政大学） 小幡 沙希子（帝京大学）	× 15-21 21-18 16-21	○ 19-21 21-19 21-16	○ 21-16 18-21 21-15		M 2-1 G 5-4 P 173-168	2

平成２５年度第２回会長杯バドミントン(A)大会

平成２５年１１月９日　寒川総合体育館

混合ダブルス Ⅰブロック	小嶋 阿部	岡本 平尾	加藤 中村	勝 敗	順位
小嶋 鷹宗（シャトラーズ） 阿部 未加子（湘南ＢＣＳ）		○ 21-13 21-13	○ 11-21 21-18 21-12	M 2-0 G 4-1 P 95-77	1
岡本 和也（ラッキー） 平尾 真美（平塚ワシントン）	× 13-21 13-21		× 15-21 21-12 10-21	M 0-2 G 1-4 P 72-96	3
加藤 裕一 中村 翔子（磯子クラブ）	× 21-11 18-21 12-21	○ 21-15 12-21 21-10		M 1-1 G 3-3 P 105-99	2
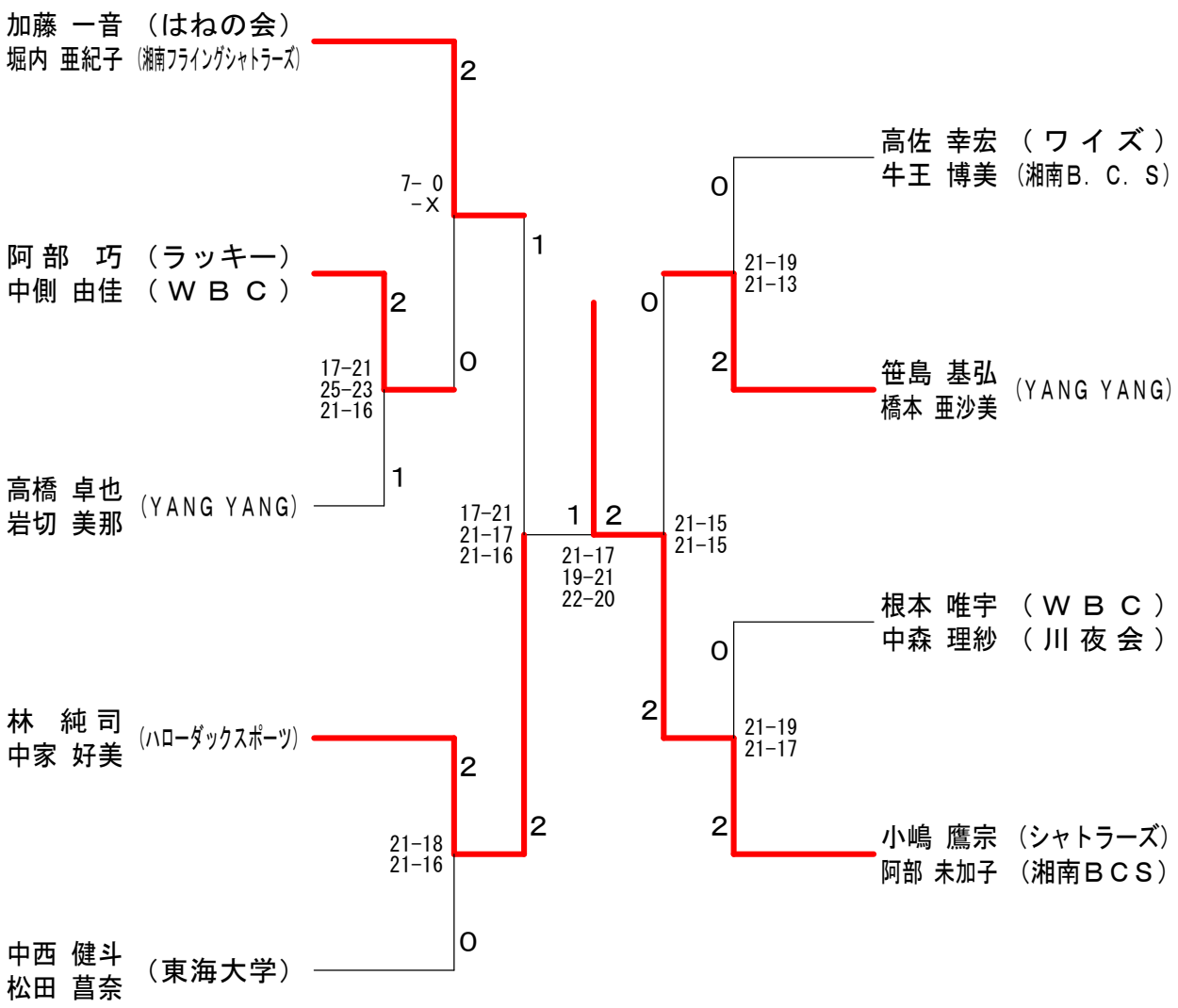
混合ダブルス 決勝トーナメント