第26回　全国高等学校定時制通信制バドミントン大会　団体戦

令和6年7月29日－8月1日　　小田原アリーナ
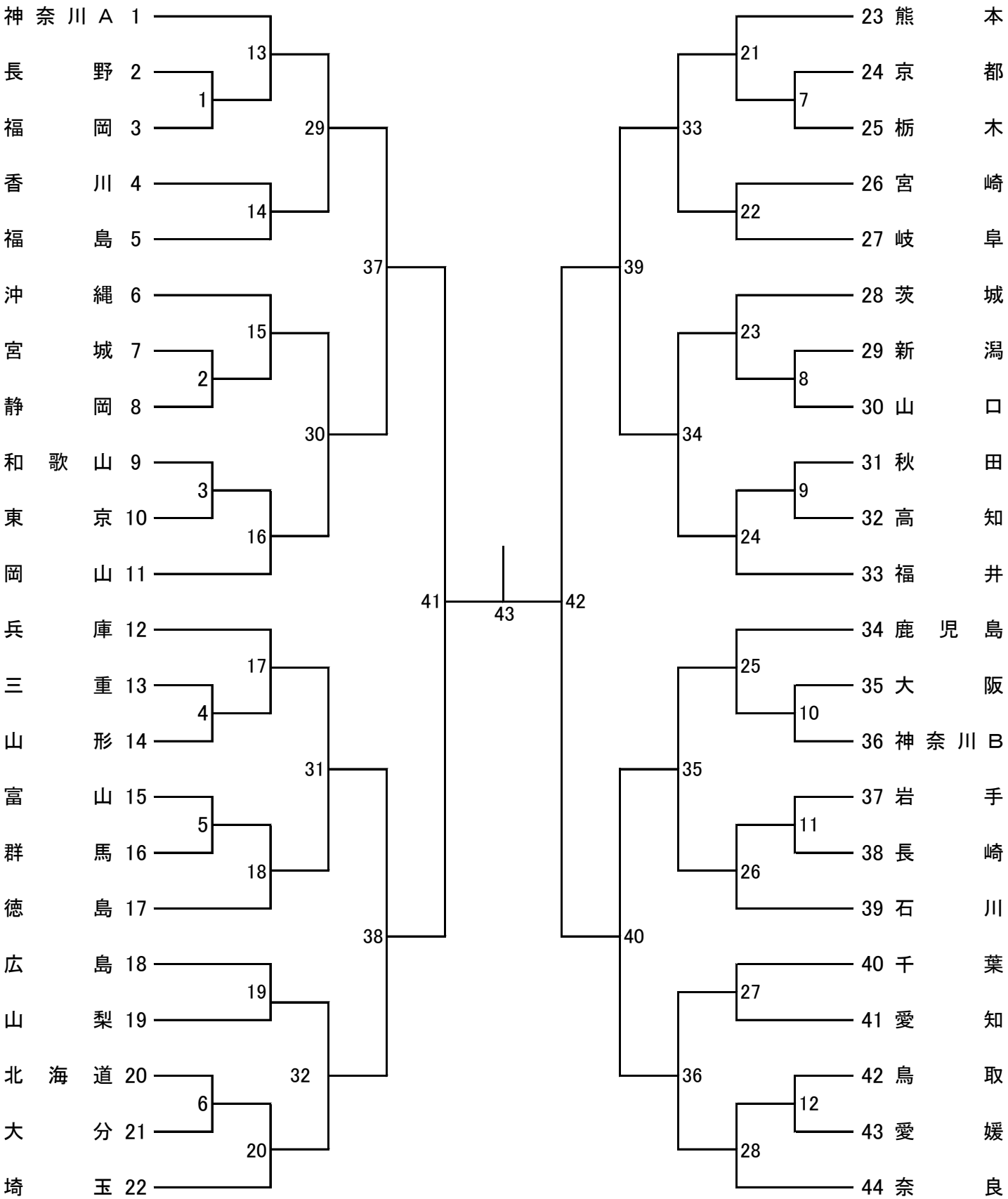
女子団体 （GT）